ビーチバレージャパン・カレッジ2009

第21回全日本ビーチバレー大学男女選手権

決勝トーナメント
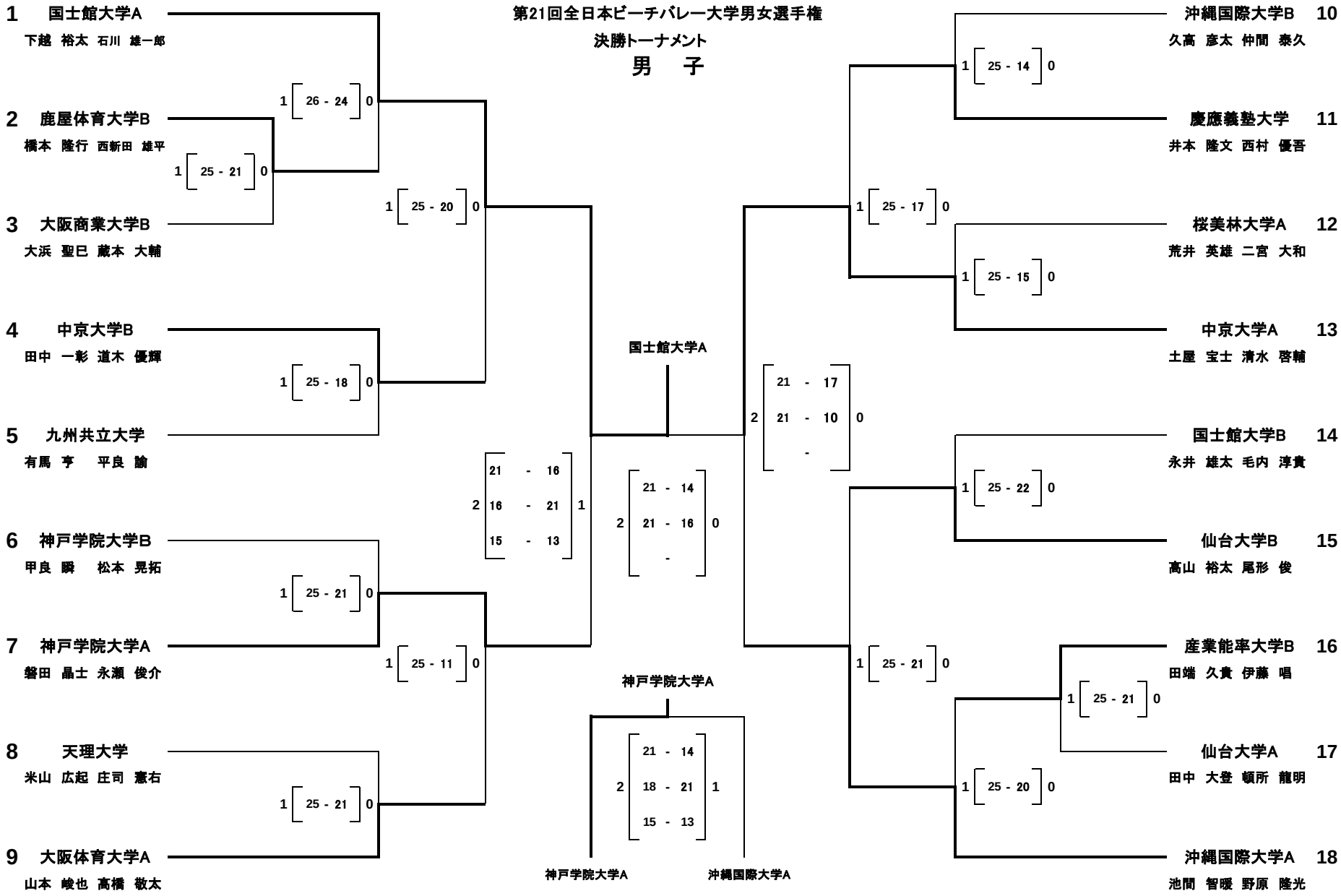
男　子