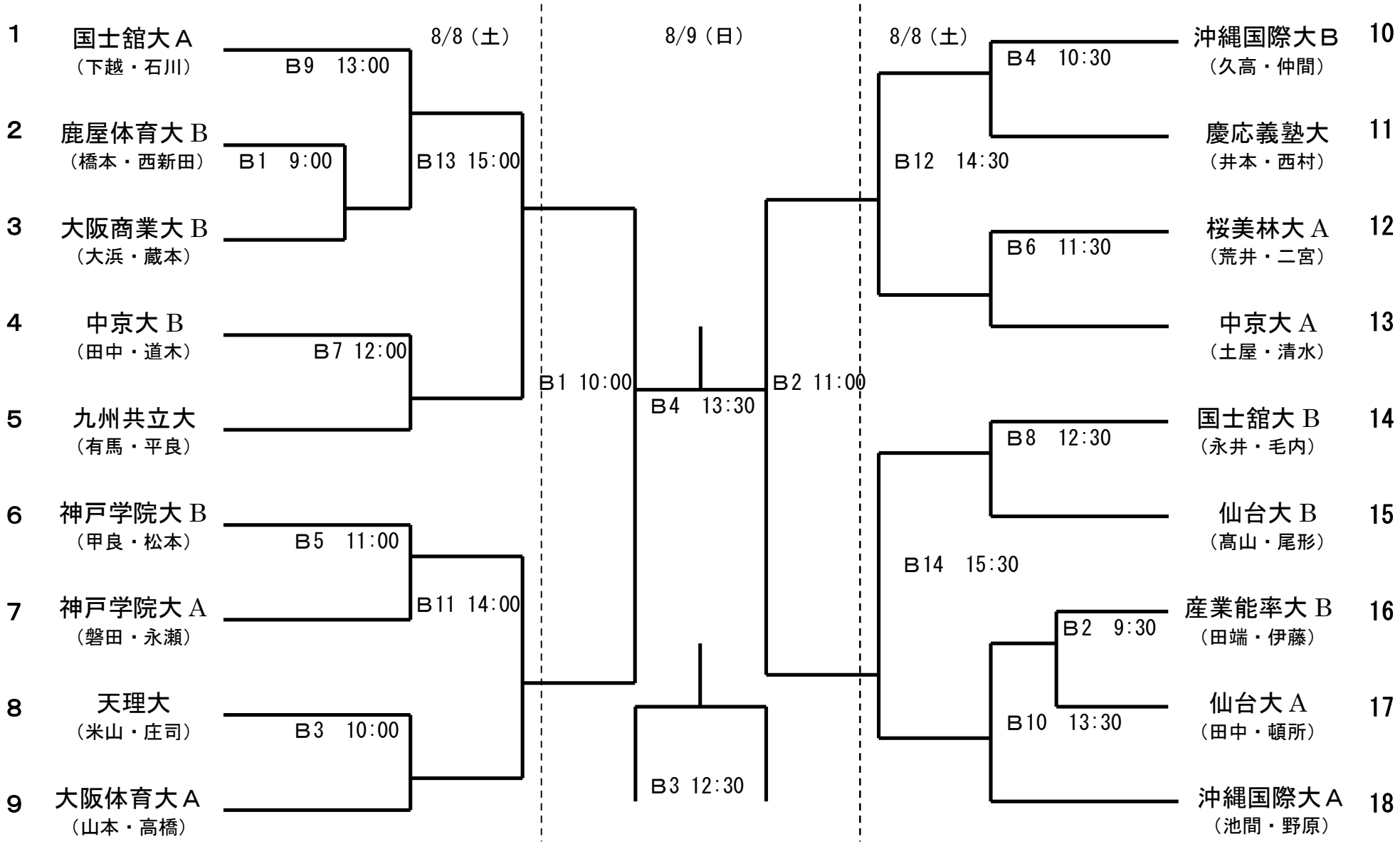ビーチバレージャパン・カレッジ２００９
男子